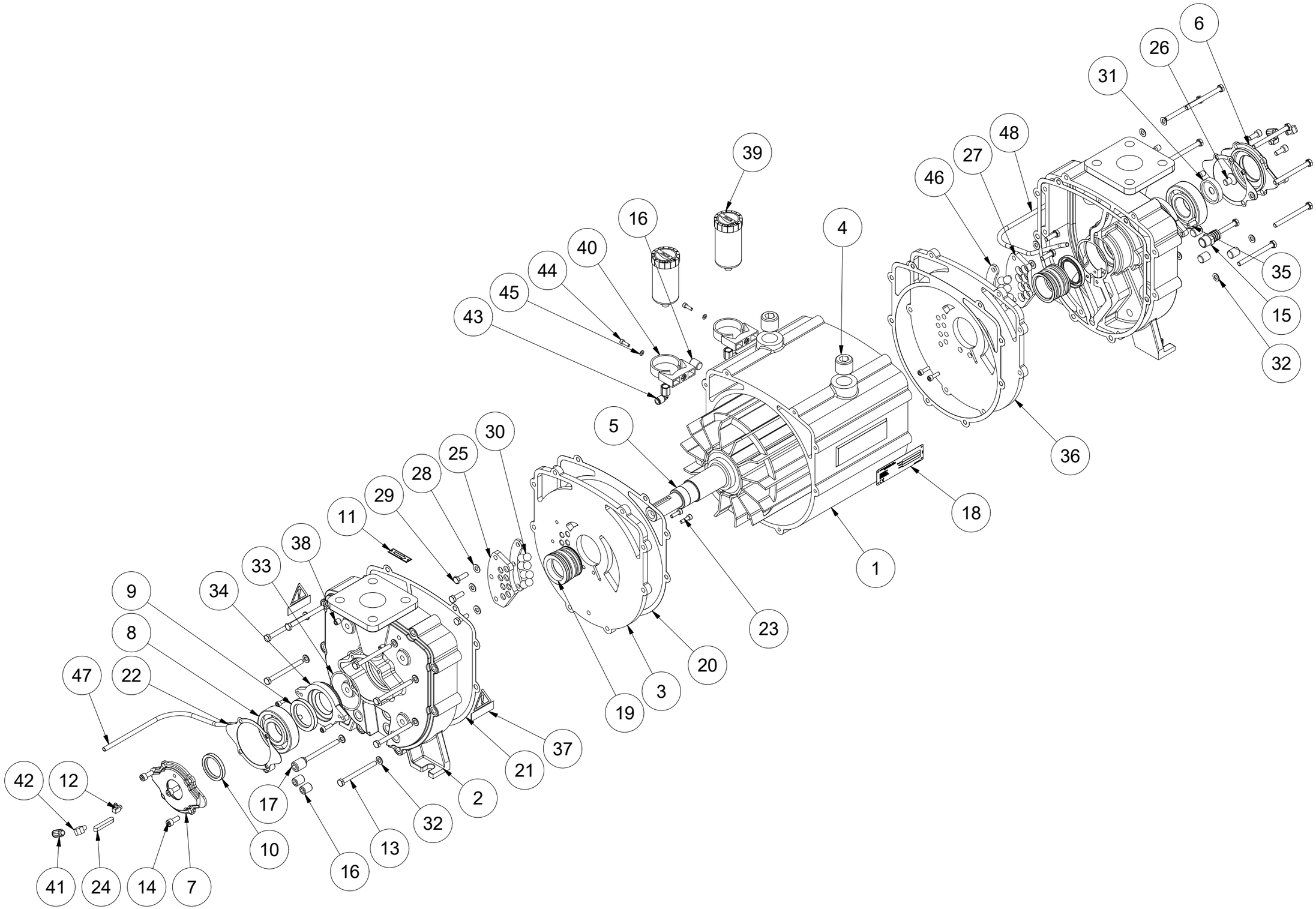
6
26
31
48
27
46
39
4
16
40
44
45
43
35
15
32
36
5
30
25
28
29
11
38
33
34
9
8
47
22
18
1
23
20
3
19
37
21
2
32
13
16
17
10
42
12
41
24
14
7

DOC1623099