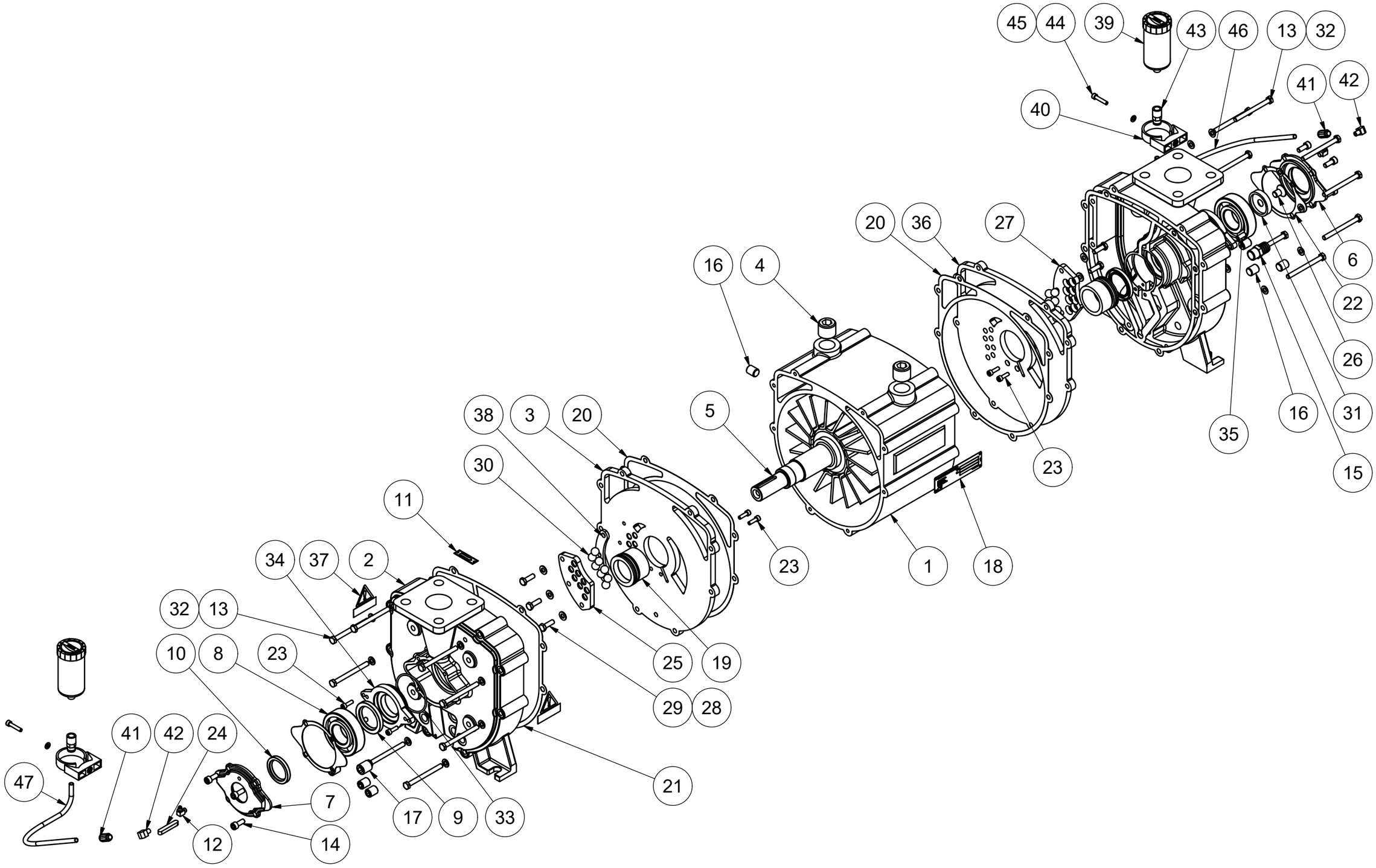

DOC1627341_1