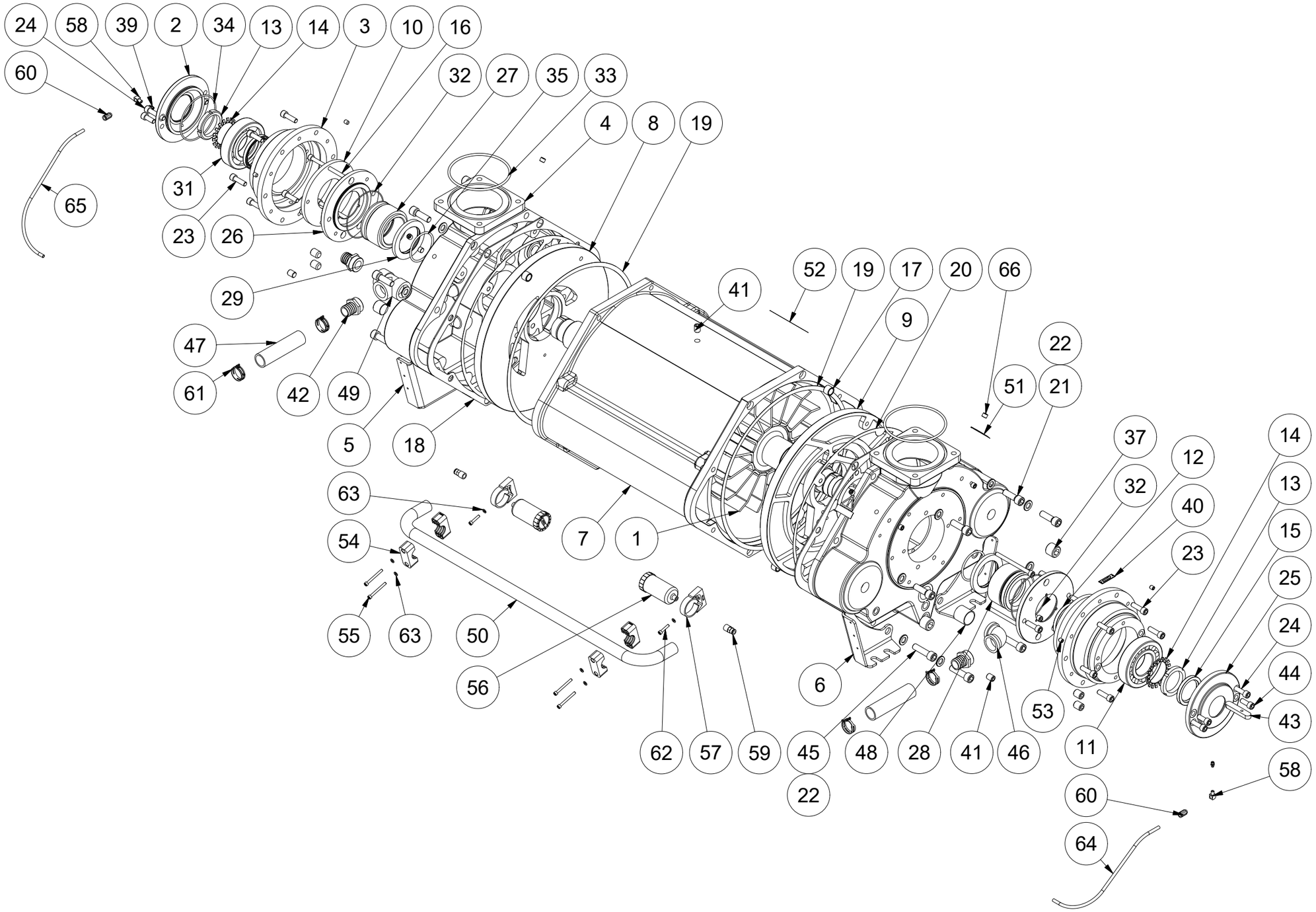
24
58
39
2
34
13
14
3
10
16
60
32
27
35
33
4
8
19
65
31
23
26
29
52
19
17
20
66
41
9
47
22
61
42
49
51
21
5
18
37
12
14
63
32
40
13
54
7
1
15
23
25
55
63
50
24
44
56
6
53
43
62
57
59
45
48
28
41
46
11
58
22
60
64

DOC1627376