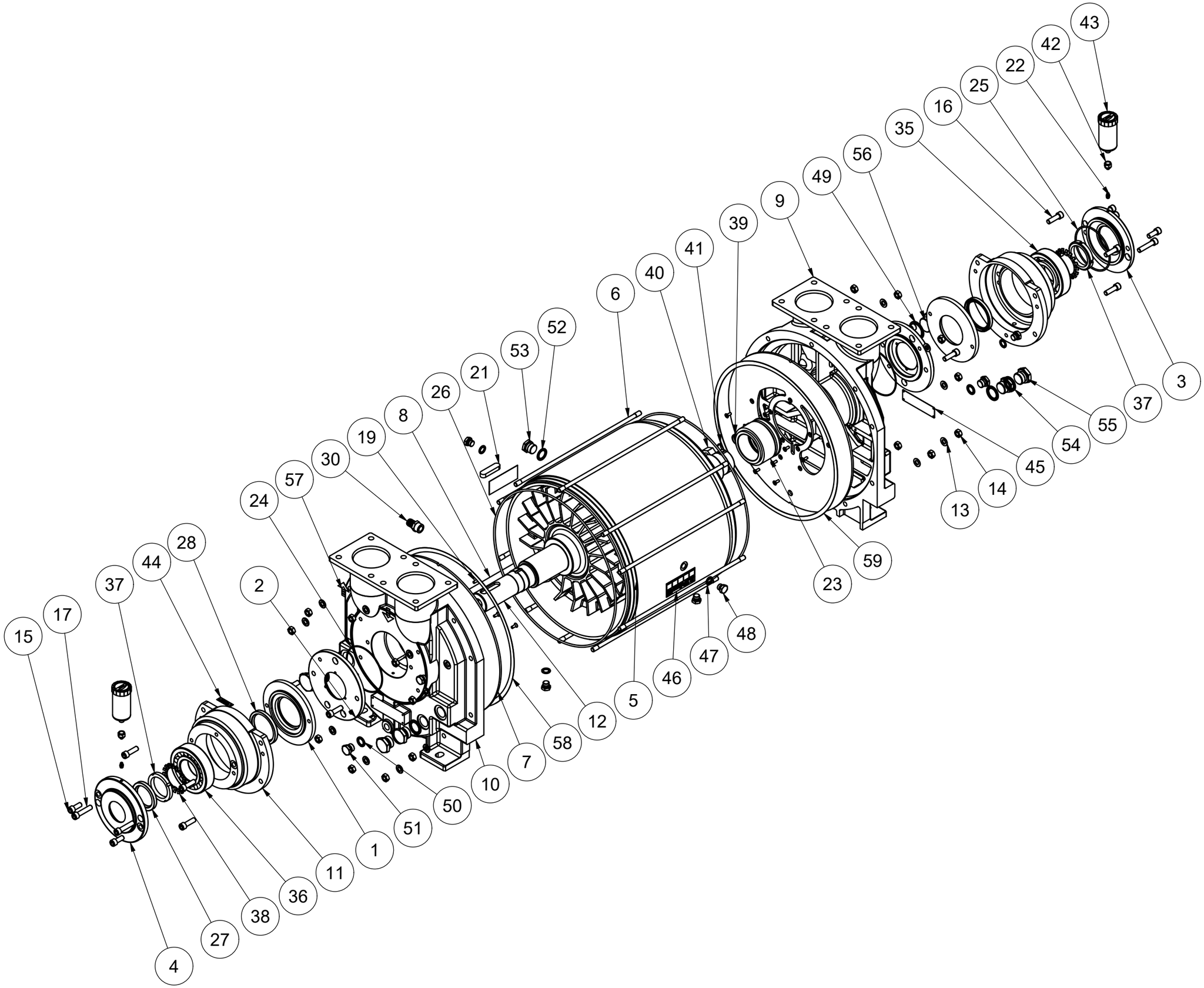

DOC1653035C